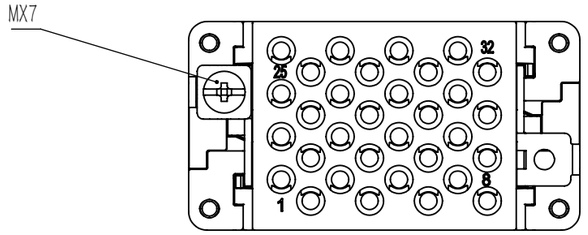

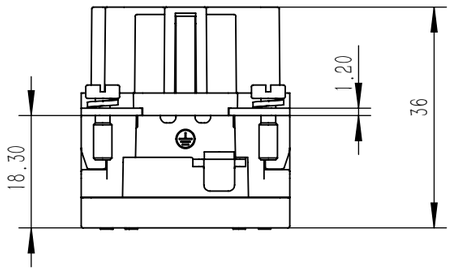

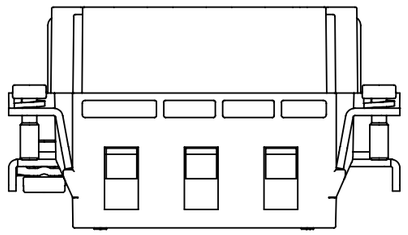

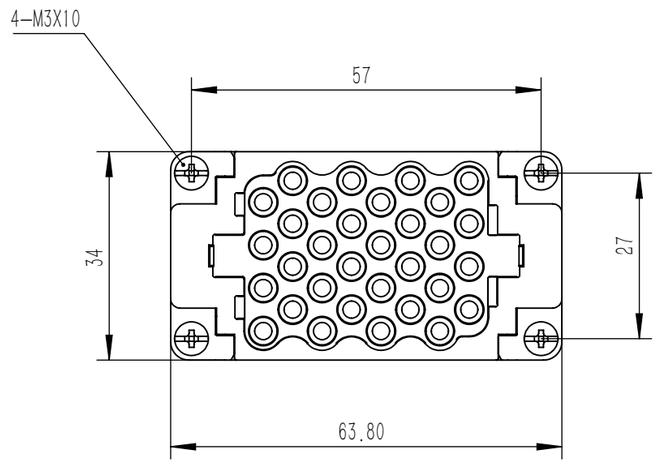

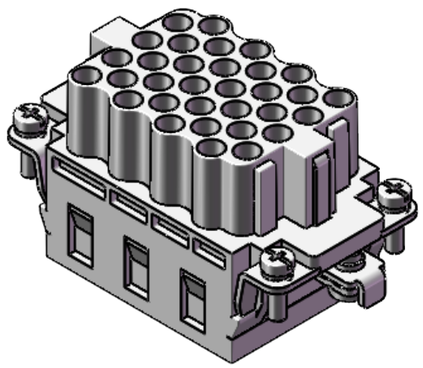

技术参数:

插芯：

- 插针数: 32+PE
- 额定电流: 16A
- 额定电压: 400V
- 额定脉冲电压: 6kV
- 污染等级: 3
- 绝缘阻抗: ≥10^{10}/Ω
- 材料: 聚碳酸酯
- 颜色: RAL 7032（浅灰色）
- 温度范围: -40℃ - +125℃
- 依据UL 94的阻燃等级: V0
- 可插拔次数: ≥500

插针：

- 接线方式: 冷压连接
- 材料: 铜合金
- 表面处理：
  - 镀银
  - 银金
- 接触电阻: ≤1mΩ
- 线径范围: 0.14-4.0mm^2/(26-12 AWG)
- 剥线长度: 7.5mm
- 工具：
  - 冷压钳:
    TL02G(0.5-4mm^2/)
    TL02(0.14-0.37mm^2/)
  - 退针器: TL01

零件代号							装配体		浙江思美克电气科技有限公司
借(通)用件登记									
描图									
描校									
旧底图总号									
底图总号	标记	处数	分区	更改文件号	签名	年月日	阶段标记	重量	比例
签字	设计	璩江涛		标准化			S A B		1:1
	校核			工艺					
日期	主管设计			审核	张维峰		编码 116 032 020.0001		0S0.116.3202
				批准	璩江涛		共1张 第1张	版本 0	替代

1 2 3 4 5